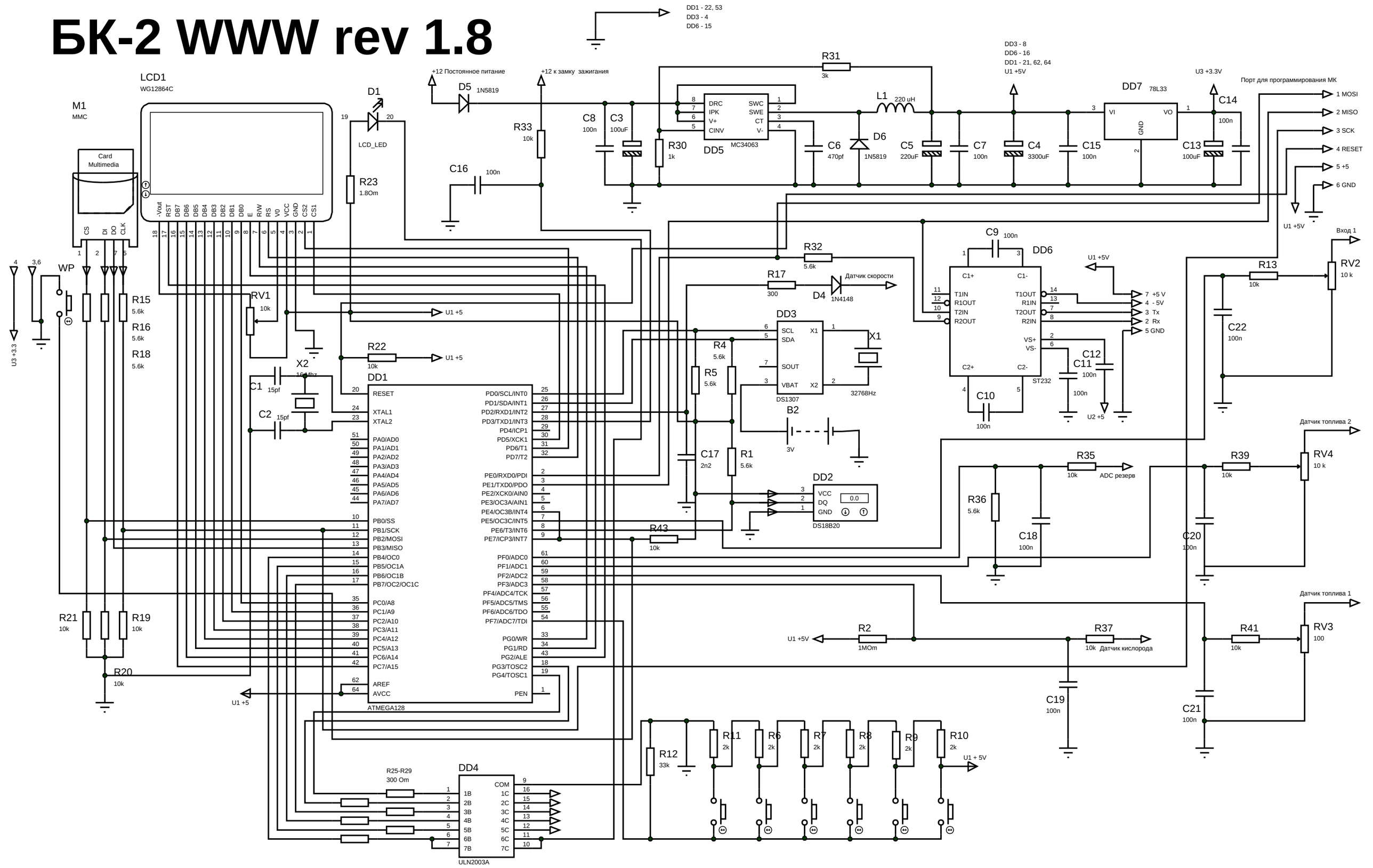БК-2 WWW rev 1.8